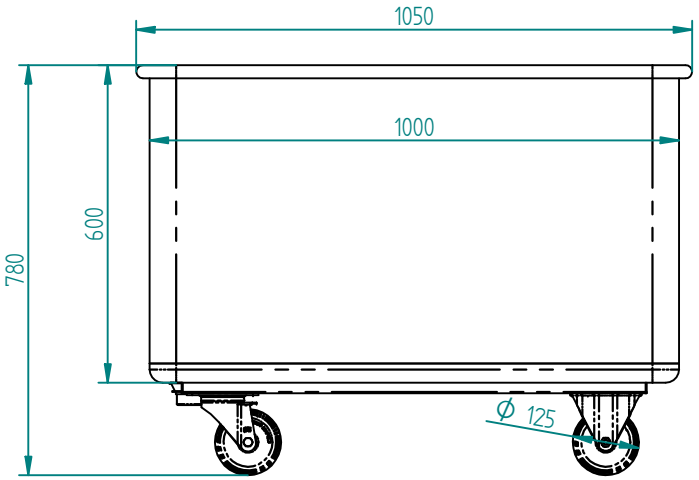

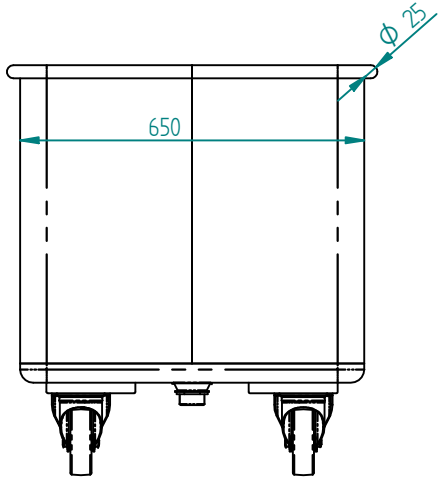

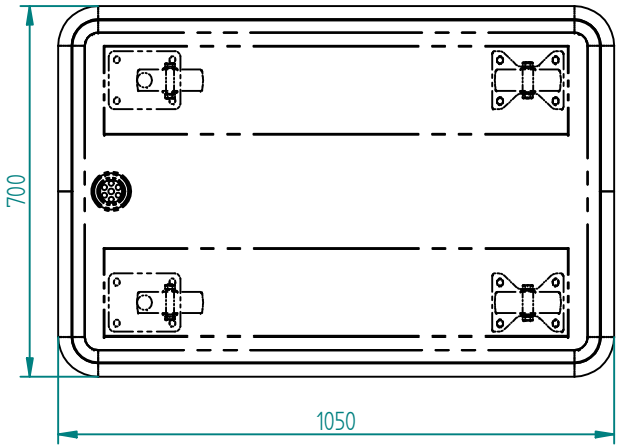

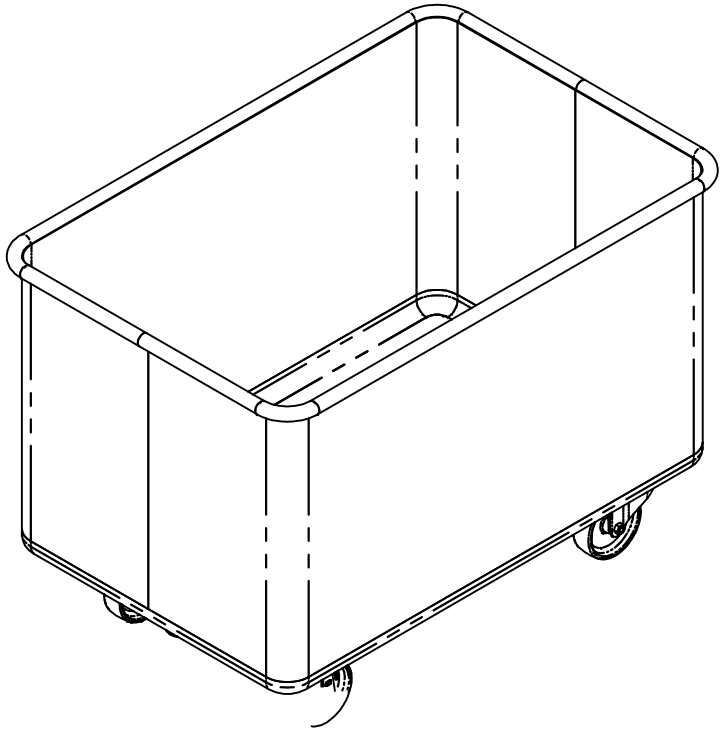

ISCA™

Units = mm